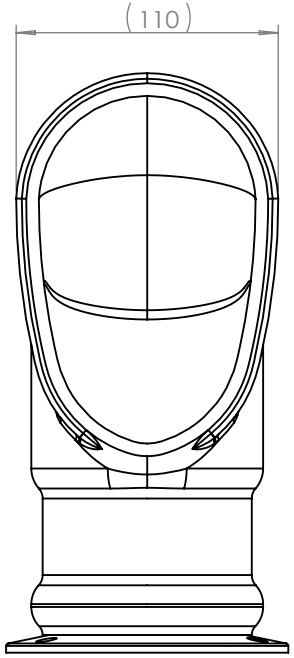

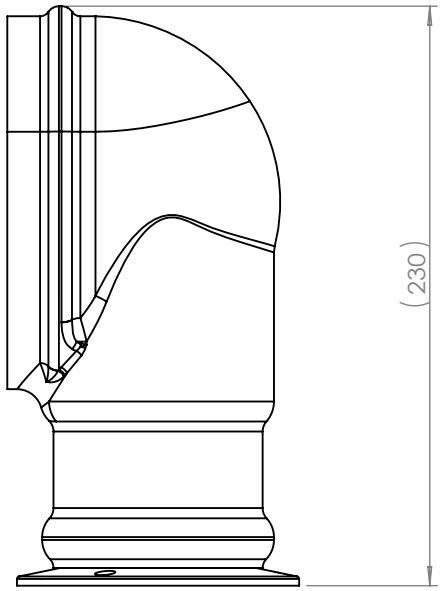
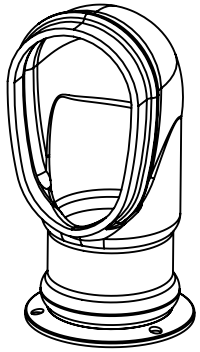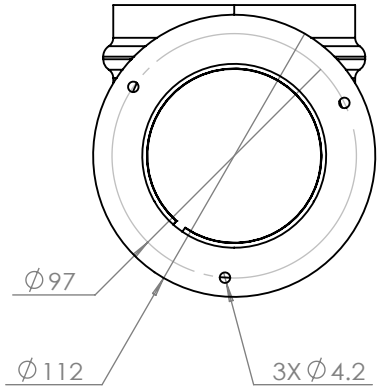
CUTOUT SIZE : ∅70mm